P/N 1010609GER REV B 6/02

roundup
FOOD EQUIPMENT DIVISION

HANDBUCH

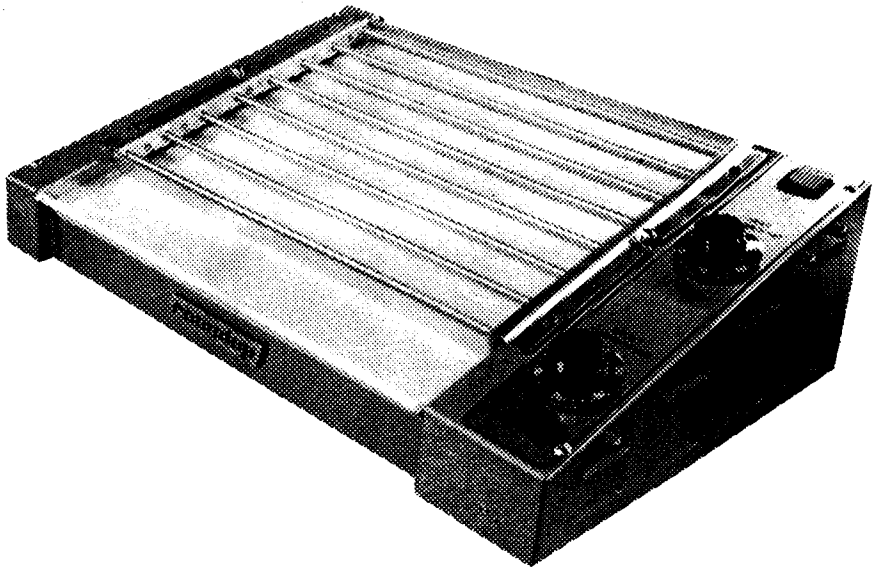

WÜRSTCHEN KORRAL

Modell HDC SERIE

Serie 9300000

A.J. ANTUNES & CO.
1045 W. NATIONAL AVENUE • ADDISON, ILLINOIS 60101
Telephone (708) 543-8650 • FAX (708) 543-0359
1-800-253-2991
Effective August 3, 1996, our Area Code will be 630.

DIESES HANDBUCH SORGFÄLTIG DURCHLESEN UND ZUM SPÄTEREN NACHSCHLAGEN AUFBEWAHREN!

WICHTIGE INFORMATIONEN

Herzlichen Glückwunsch zum Kauf dieses Roundup Produktes. Dieses Gerät ist aus den besten verfügbaren Materialien hergestellt und wurde nach Roundup's strengsten Qualitätsnormen gebaut.

Dieses Gerät wurde in der Fabrik getestet, um seine verläßliche und reibungslose Funktion sicherzustellen.

Dieses Handbuch soll Ihnen helfen, sich mit dem Gerät vertraut zu machen, und enthält alle notwendigen Informationen um es richtig anzuschließen, zu bedienen und zu warten. Befolgung der Anleitungen in diesem Handbuch wird zu vielen Jahren zuverlässigen Betriebs führen.

GARANTIE INFORMATION

HINWEIS: Die folgenden Angaben sind nur repräsentativ für unsere Eingeschränkte Garantie. ***Den vollständigen Wortlaut der Eingeschränkten Garantie auf der Rückseite lesen Sie bitte auf der Rückseite dieses Handbuchs.***

Dieses Gerät ist garantiert frei von mechanischen und elektrischen Defekten. Dieses Gerät ist für Benutzung mit 220 V Wechselstrom gebaut.

In dieser Garantie sind Überstundenkosten für Arbeit, die nicht von einer Vertragsreparaturwerkstatt oder Vertragspersonal ausgeführt wurde, nicht eingeschlossen. Da das Gerät kompakt und tragbar ist, sind Wegezeit und Kilometergeld in den Zahlungen für Reparaturen unter dieser Garantie nicht eingeschlossen.

Die Garantie für dieses Gerät erstreckt sich nicht auf:

1. Schäden, die während des Versands oder als Folge von unsachgemäßem Gebrauch entstanden sind.
2. Installation des Stromanschlusses (falls zutreffend).

HINWEIS: Falls das Gerät beschädigt ankommt, sofort das Transportunternehmen verständigen und Schadenersatzanspruch einlegen. Die Verpackungsmaterialien zur Einlegung des Schadenersatzanspruches aufbe-wahren.

3. Installation von Wasserleitungen oder Wasserversorgung oder eines Wasserdruckreglers.
4. Normale Wartung, wie sie in diesem Handbuch beschrieben ist.
5. Funktionsstörungen, die auf unsachgemäße Wartung zurückzuführen sind.
6. Schäden, die durch Mißbrauch oder nachlässige Handhabung entstanden sind.
7. Schäden, die durch Hantierenan, durch Entfernung von oder Veränderungen an den eingestellten Regler- oder Sicherheitseinrichtungen entstanden sind.
8. Schäden, die durch Feuchtigkeit anden elektrischen Komponenten entstanden sind (falls zutreffend).

GARANTIEREGISTRIERUNG

Das nachstehende Formblatt bitte gleich ausfüllen, um eine schnelle Reaktion sicherzustellen falls Reparaturen an Ihrem Gerät jemals erforderlich werden sollten.

Kaufdatum _____

Gekauft von _____

Telefonnummer _____

Auftragsnummer _____

Rechnungsnummer _____

Fabrikationsnummer** _____

Vertragsreparaturwerkstatt***

_____

Adresse _____

Telefonnummer _____

** Die Fabrikationsnummer befindet sich auf dem Schild mit den technischen Angaben auf der Rückseite des Gerätes.

*** Die Ihnen am nächsten gelegene Vertragsreparaturwerkstatt finden Sie in dem mit dem Gerät gelieferten Verzeichnis.

ERSATZTEILE

Nur original Roundup Ersatzteile in diesem Gerät verwenden. Bei Einbau von Ersatzteilen, die nicht von dem Hersteller geliefert werden, verfällt die Garantie.

Jede Vertragsreparaturwerkstatt hat eine Preisliste für Ersatzteile und wird Sie gern über die Kosten Ihrer Ersatzteilbestellung informieren.

IDENTIFIKATION DER TEILE

Um herauszufinden, welche Ersatzteile von der Ersatzteilliste zu bestellen sind, wie folgt vorgehen:

• Das benötigte Ersatzteil auf der Explosionszeichnung finden.

• Mit Hilfe der Nummer des Teils in dieser Zeichnung die richtigen Ersatzteile auf der Liste finden. In dieser Liste finden Sie auch die Roundup Ersatzteilnummer und eine Beschreibung des Teils.

BESTELLINFORMATION / TECHNISCHER KUNDENDIENST

Nachdem Sie die Teile, die Sie bestellen wollen, in der Ersatzteilliste gefunden haben, halten Sie die folgenden Informationen bereit bevor Sie sich an die Vertragsreparaturwerkstatt wenden:

(Falls das Gerät weniger als ein Jahr alt ist, die Vertragsreparaturwerkstatt über den Garantiestand informieren.)

Hersteller: Roundup Food Equipment

Modellnummer: _____

*Fabrikationsnummer: _____

*Herstellungsnummer _____

*Anschlußdatum: _____

* Gemäß Ihren Unterlagen ausfüllen. Notierung der Rechnungsnummer und des Namens des Verkäufers kann sich auch als nützlich erweisen.

Ersatzteile, die öfter ausgewechselt werden müssen sind bei den Vertragsreparaturwerkstätten auf Lager vorrätig und werden nach Erhalt Ihrer Bestellung versandt. Andere Ersatzteile werden von der Vertragsreparaturwerkstatt direkt bei Roundup Food Equipment bestellt.

Wenn Sie technischen Kundendienst benötigen, steht Ihnen die Kundendienstabteilung in unserer Fabrik jederzeit zur Verfügung. Bitte halten Sie den Namen des Herstellers, Modellnummer, Herstellungsnummer, Fabrikationsnummer und Kaufdatum griffbereit wenn Sie die Kundendienstabteilung anrufen. Rechnen Sie damit, das Problem oder seine Symptome zu beschreiben und andere Informationen zu geben, die helfen können, Ihr Problem zu beheben.

REGELN BEZÜGLICH BERECHTIGTER RÜCKSENDUNGEN

Produkte dürfen nur mit Roundup's vorheriger schriftlicher Genehmigung zurückgeschickt werden. Dabei sind Versandkosten von dem Käufer im voraus zu bezahlen. Zurückgeschickte Waren unterliegen der Inspektion und Akzeptierung von Roundup. Roundup kann Waren, die nicht in Übereinstimmung mit dieser Regel zurückgeschickt wurden, nach eigenem Ermessen innerhalb einer angemessenen Frist nach Feststellung der Regelwidrigkeit ersetzen. In solchen Fällen haftet Roundup nicht für Schäden, die durch damit verbundene fehlerhafte Lieferung oder Verzögerungen entstehen. Mit der ausdrücklichen schriftlichen Genehmigung von Roundup können unbenutzte Artikel an Roundup zurückgeschickt werden. Zurückgeschickte Artikel unterliegen Wartungs-, Bearbeitungs-, Lagerauffüllungs- und anderen Kosten, die bei der Wiederherrichtung des Produktes auf "wie neu" anfallen.

ALLGEMEINE BESCHREIBUNG

Der Roundup Würstchen Korral wird vollkommen verdrahtet geliefert und kann sofort durch einstecken des Steckers in eine geerdete Steckdose an den Stromkreis angeschlossen werden.

Um den Präsentationswert des Würstchen Korrals voll auszunutzen, das Gerät dort aufstellen, wo potentielle Kunden durch die Bewegung angezogen werden.

TECHNISCHE ANGABEN

ELEKTRISCHE ANGABEN:

ALL MODELS	WIDTH	DEPTH	HEIGHT	SHPG	WATTS
HDC-20	18 3/4" (48 cm)	21" (53 cm)	8 1/2" (22 cm)	45 lbs. (20 kilos)	1000 (120VAC) 1000 (230VAC)
HDC-21A	22 7/8" (581 mm)	15 1/4" (387 mm)	7 1/4" (184 mm)	38 lbs. (17.2 kilos)	1000 (120 VAC) 1200 (230 VAC)
HDC-30A	22 7/8" (581 mm)	20 5/8" (524 mm)	7 1/4" (184 mm)	48 lbs. (21.2 kilos)	1500 (120 VAC) 1500 (230 VAC)
HDC-35A	33 3/8" (848 mm)	15 1/4" (387 mm)	7 1/4" (184 mm)	54 lbs. (24.5 Kilos)	1500 (120 VAC) 1750 (230 VAC)
HDC-50A	33 3/8" (848 mm)	20 5/8" (524 mm)	7 1/4" (184 mm)	70 lbs. (31.75 kilos)	1500 (120 VAC) 1750 (230 VAC)

KAPAZITÄT:

	AUF EINMAL	PRO STUNDE
HDC-20	20 4-pro-Pfund 17,7 cm Würstche	200 4-pro-Pfund 17,7 cm Würstchen
HDC-21A	21 10-pro-Pfund 12,7 cm Würstchen	210 10-pro-Pfund 12,7 cm Würstchen
HDC-30A	30 10-pro-Pfund 12,7 cm Würstchen	300 10-pro-Pfund 12,7 cm Würstchen
HDC-35A	35 10-pro-Pfund 12,7 cm Würstchen	350 10-pro-Pfund 12,7 cm Würstchen
HDC-50A	50 10-pro-Pfund 12,7 cm Würstchen	500 10-pro-Pfund 12,7 cm Würstchen

BEDIENUNGSANWEISUNGEN

1. Den Kippschalter auf AN schalten und die Thermostat(e) auf die gewünschte Stufe einstellen.
2. Das Gerät 10 bis 15 Minuten lang warmlaufen lassen. Danach die Würstchen in den Antriebsrahmen legen. Der Antriebsrahmen bietet Platz genug für Hot Dogs oder Würste von fast jedem Durchmesser (bis zu 1¼" oder 31,8 mm).
3. Dieses Gerät (außer Modell HDC-20) hat zwei getrennte Grillzonen, eine obere und eine untere. Jede Zone wird von einem separaten Thermostat reguliert.
4. Je nach Mengenanforderungen, Vorliebe und Erfahrung können Sie die für Ihren Betrieb beste Temperatureinstellung wählen. Zum Warmhalten der Würstchen für längere Zeit wird eine Temperatureinstellung unter 160 F (71 C) empfohlen. Dabei kommt es jedoch ganz auf die Art der Würstchen und die erforderliche Produktionsrate an. Falls das Aussehen der Produkte schnell nachläßt, die Temperatur niedriger einstellen.
5. Während die Würstchen sich drehen, rollen sie in ihren eigenen Säften. Das Resultat sind im eigenen Fett gegrillte Würstchen, deren ganzer natürlicher Geschmack dadurch erhalten bleibt. Überschüssige Säfte werden in der unteren Lippe vorne am Grill aufgefangen. Diese Säfte können mit einem Papiertuch aufgesaugt und weggeworfen werden.

WARTUNG

Die Roundup Würstchen Korrale erfordern nur ein Minimum an Wartung. Um ordnungs-gemäßes arbeiten sicherzustellen, das Gerät nach jeder Benutzung saubermachen.

REINIGUNG

1. Den Antriebsrahmen aus dem Gerät heben. Der Antriebsrahmen kann im Spülbecken mit heißem Seifenwasser und einer weichen Bürste abgewaschen werden. Die flache Grilloberfläche kann leicht mit einigen Eischips und einem sauberen, nassen Tuch gereinigt werden während das Gerät noch warm ist.
2. Die Grillfläche mit einem seifigen Tuch abwaschen und mit einem sauberen, nassen Tuch nachspülen.

HDC-20 EXPLOSIONSZEICHNUNG

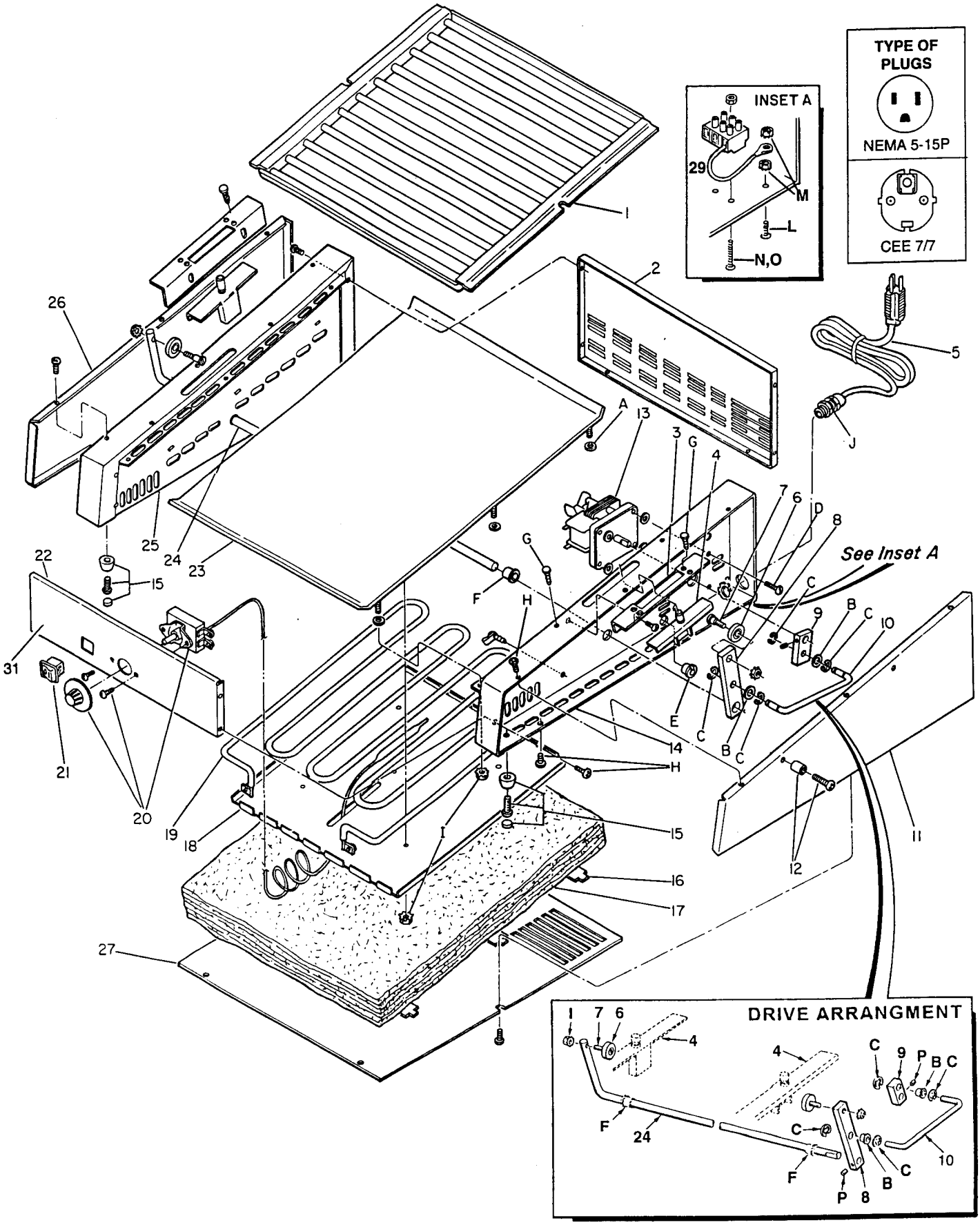

HDC-20 ERSATZTEILLISTE

ITEM	PART NO.	DESCRIPTION	QTY.
1	0010434	DRIVER FRAME	1
2	0501633	REAR PANEL	1
3	0500551	SLIDE BRACKET	2
4	0020625	SLIDE CHANNEL	2
5	0700463	POWER CORD (Nema 5-15P)	1
	0700425	POWER CORD (CEE 7/7)	1
6	2100129	DRIVE ROLLER	2
7	0300114	SPACER PIVOT SCREW	2
8	0501706	PIVOT ARM	1
9	0501705	MOTOR DRIVE ARM	1
10	0800217	MOTOR ARM DRIVE LINK	1
11	0501629	RIGHT COVER PANEL	1
12	090K104	FOOD SHIELD MTG. KIT	1
13	4000152	DRIVE MOTOR (120 VAC)	1
	4000153	DRIVE MOTOR (230 VAC)	1
14	0020603	RIGHT PANEL WELDMENT	1
15	210K127	FOOT KIT (set of 4)	1
16	0501708	INSULATION RETAINER	3
17	0400235	INSULATION	1
18	0501670	HEATER RETAINER	1
19	4030227	HEATER (120 VAC)	1
	4030232	HEATER (230 VAC)	1
20	4030149	THERMOSTAT	1
21	4010151	POWER SWITCH (120 VAC)	1
	4010137	POWER SWITCH (230 VAC)	1
22	0501752	FRONT PANEL	1
23	0020605	GRILL	1
24	0800216	CROSSOVER SHAFT	1
25	0020604	LEFT PANEL WELDMENT	1

ITEM	PART NO.	DESCRIPTION	QTY.
26	0501630	LEFT SIDE PANEL	1
27	0501631	BOTTOM PANEL	1
28	040K108	BUSHING/BEARING KIT (2 of item B & F, 4 of C) (NOT SHOWN)	1
29	4060304	TERMINAL BLOCK	1
30	2100130	THERMOSTAT KNOB (°F)	1
	2100225	THERMOSTAT KNOB (°C)	1
31	1000920	LABEL-CONTROL PANEL	1

THE FOLLOWING ITEMS ARE AVAILABLE ONLY IN PACKAGES OF TEN (10) EACH

ITEM	PART NO.	DESCRIPTION	QTY.
A	325P104	1/4" S.S. FLAT WASHER	1
B	215P152	PIVOT ARM BEARING	1
C	211P127	EXT. RETAINER RING	1
D	310P109	#10 - 32 X 3/8" SCREW	1
E	040P119	5/8" SNAP BUSHING	1
F	215P151	SHAFT BEARING	1
G	218P113	RATCHET FASTENER	1
H	308P157	#8 - 32 X 3/8" SCREW	1
I	310P146	#10 - 32 HEX NUT	1
J	040K251	STRAIN RELIEF	1
K	212P103	ALUM. SPACER	1
L	308P124	SCREW, #8-32 X 1/2", 1-WAY	1
M	308P143	NUT, #8-32, "KEPS"	1
N	306P123	SCREW, #6-32 X 7/8"	1
O	306P130	NUT, #6-32, "KEPS"	1
P	325P166	SET SCREW, 1/4-28 X 3/8"	1

EXPLOSIONSZEICHNUNG

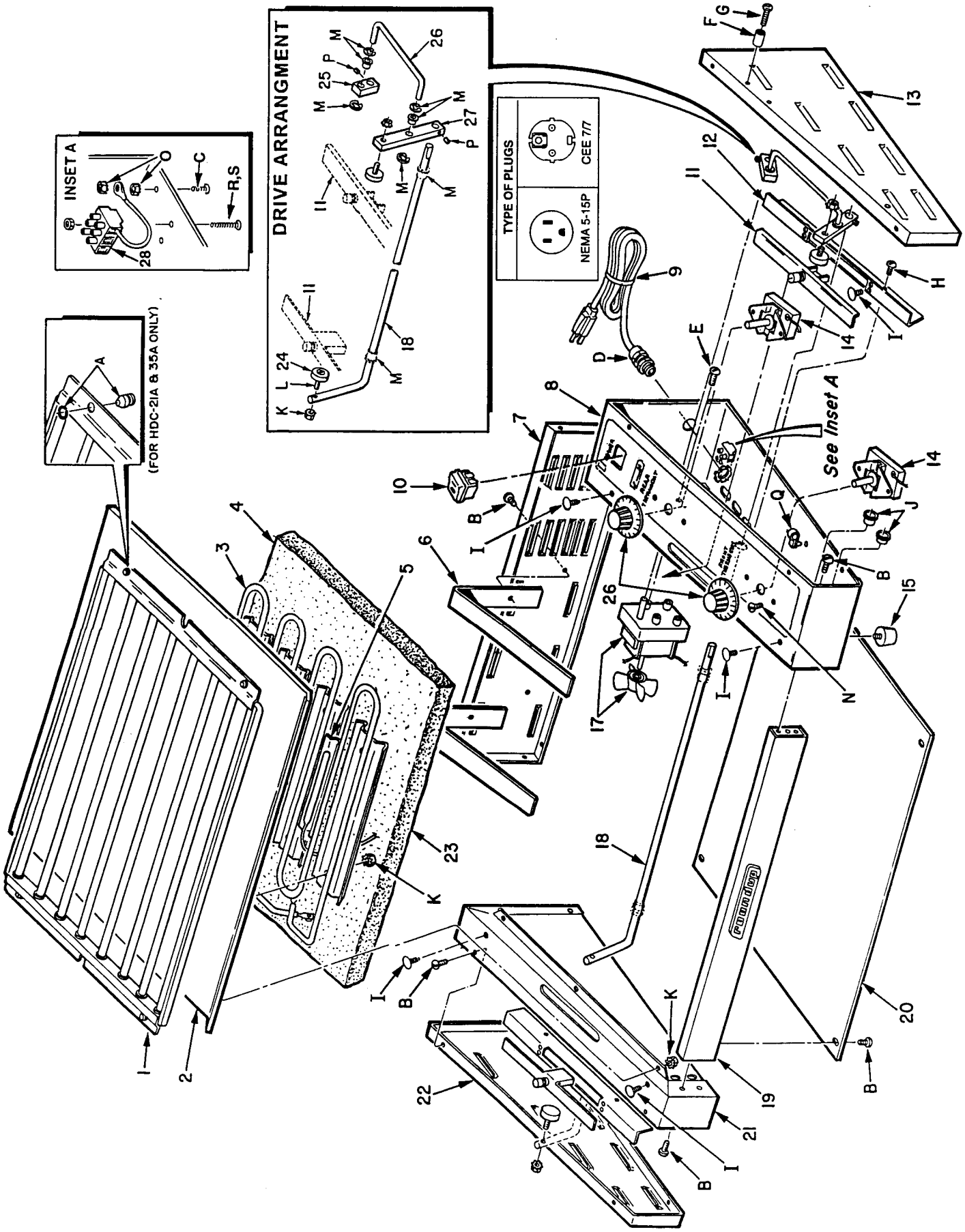

ERSATZTEILLISTE

ITEM	DESCRIPTION	PART NUMBER / QTY USED ON MODEL			
		HDC-21A	HDC-30A	HDC-35A	HDC-50A
1	DRIVER FRAME	0010366 / 1	0020595 / 1	0010368 / 1	0020598 / 1
2	PLATEN WELDMENT	0020845 / 1	0020846 / 1	0020843 / 1	0020844 / 1
3	HEATING ELEMENT (120 VAC) HEATING ELEMENT (230 VAC)	4030146 / 2 4030152 / 2	4030199 / 2 4030202 / 2	4030147 / 2 4030151 / 2	4030147 / 2 4030151 / 2
4	HEATER INSULATION	0400145 / 1	0400185 / 1	0400146 / 1	0400150 / 1
5	BULB RETAINER	0500667 / 2	0500667 / 2	0500667 / 2	0500667 / 2
6	INSULATION RETAINER	0500664 / 2	0501103 / 2	0500664 / 3	0500714 / 3
7	REAR PANEL	0500570 / 1	0500570 / 1	0500619 / 1	0500619 / 1
8	RIGHT PANEL WELDMENT	0021008 / 1	0021007 / 1	0021008 / 1	0021009 / 1
9	POWER CORD (120 VAC) POWER CORD (230 VAC)	0700463 / 1 0700425 / 1	0700463 / 1 0700425 / 1	0700463 / 1 0700425 / 1	0700463 / 1 0700425 / 1
10	POWER SWITCH (120 VAC) POWER SWITCH (230 VAC)	4010151 / 1 4010137 / 1	4010151 / 1 4010137 / 1	4010151 / 1 4010137 / 1	4010151 / 1 4010137 / 1
11	SLIDE CHANNEL	0020625 / 2	0020625 / 2	0020625 / 2	0020625 / 2
12	SLIDE ANGLE BRACKET	0500551 / 2	0500551 / 2	0500551 / 2	0500551 / 2
13	RIGHT COVER	0500569 / 1	0500718 / 1	0500569 / 1	0500718 / 1
14	THERMOSTAT	4030149 / 2	4030149 / 2	4030149 / 2	4030149 / 2
15	FOOT KIT	210K127 / 1	210K127 / 1	210K127 / 1	210K127 / 1
16	THERMOSTAT KNOB (°F) THERMOSTAT KNOB (°C)	2100130 / 2 2100125 / 2	2100130 / 2 2100125 / 2	2100130 / 2 2100125 / 2	2100130 / 2 2100125 / 2
17	DRIVE MOTOR (120 VAC) DRIVE MOTOR (230 VAC)	4000152 / 1 4000153 / 1	4000152 / 1 4000153 / 1	4000152 / 1 4000153 / 1	4000152 / 1 4000153 / 1
18	SHAFT/ARM CROSSOVER	0800253 / 1	0800253 / 1	0800255 / 1	0800255 / 1
19	FRONT PANEL	0500559 / 1	0500559 / 1	0500618 / 1	0500618 / 1
20	BOTTOM PANEL	0500560 / 1	0501105 / 1	0500616 / 1	0500713 / 1
21	LEFT PANEL WELDMENT	0020217 / 1	0020233 / 1	0020217 / 1	0020233 / 1
22	LEFT COVER	0500568 / 1	0500707 / 1	0500568 / 1	0500707 / 1
23	HEATER RETAINER	0500556 / 4	0500556 / 4	0500556 / 8	0500556 / 8
24	DRIVE ROLLER	2100129 / 2	2100129 / 2	2100129 / 2	2100129 / 2
25	MOTOR DRIVE ARM	0501705 / 1	0501705 / 1	0501705 / 1	0501705 / 1
26	DRIVE LINK KIT	080K254 / 1	080K217 / 1	080K254 / 1	080K217 / 1
27	DRIVE ARM PIVOT	0501706 / 1	0501706 / 1	0501706 / 1	0501706 / 1
28	TERMINAL BLOCK	4060304 / 1	4060304 / 1	4060304 / 1	4060304 / 1
29	LABEL - CONTROL PANEL	1000921 / 1	1000921 / 1	1000921 / 1	1000921 / 1

ERSATZTEILLISTE (FORTSETZUNG)

DIE FOLGENDEN TEILE SIND NUR IN PACKUNGEN VON JE ZEHN (10) ERHÄLTLICH.

ITEM	DESCRIPTION	PART NUMBER / QTY USED ON MODEL			
		HDC-21A	HDC-30A	HDC-35A	HDC-50A
A	DRIVER GLIDE/RETAINER	210P128 / 1	NOT USED	210P128 / 1	NOT USED
B	SCREW, #8-32 X 1/4"	308P103 / 4	308P103 / 4	308P103 / 4	308P103 / 4
C	SCREW, #8-32 X 1/2", 1 WAY	308P124 / 1	308P124 / 1	308P124 / 1	308P124 / 1
D	STRAIN RELIEF	040K251 / 1	040K251 / 1	040K251 / 1	040K251 / 1
E	SCREW, #10-32 X 1/4"	310P103 / 1	310P103 / 1	310P103 / 1	310P103 / 1
F	SPACER - 3/8"	212P121 / 1	212P121 / 1	212P121 / 1	212P121 / 1
G	SCREW, TAP, #8-32	308P158 / 1	308P158 / 1	308P148 / 1	308P158 / 1
H	SCREW, #8-32 X 5/16" "SEMS"	308P151 / 4	308P151 / 4	308P151 / 4	308P151 / 4
I	RATCHET FASTENERS	218P113 / 1	218P113 / 2	218P113 / 1	218P113 / 2
J	BUSHING, 5/8"	040P119 / 1	040P119 / 1	040P119 / 1	040P119 / 1
K	NUT, #10-32, "KEPS"	310P146 / 2	310P146 / 2	310P146 / 3	310P146 / 3
L	SHOULDER PIVOT SCREW	030P101 / 1	030P101 / 1	030P101 / 1	030P101 / 1
M	BUSHING / BEARING KIT	040K108 / 1	040K108 / 1	040K108 / 1	040K108 / 1
N	SCREW, #6-32 X 1/4"	306P104 / 1	306P104 / 1	306P104 / 1	306P104 / 1
O	NUT, #8-32, "KEPS"	308P143 / 1	308P143 / 1	308P143 / 1	308P143 / 1
P	SET SCREW, 1/4 X 28 X 3/8"	325P166 / 1	325P166 / 1	325P166 / 1	325P166 / 1
Q	WIRE STRAP	406P234 / 1	406P234 / 1	406P234 / 1	406P234 / 1
–	CABLE TIE (not shown)	406P107 / 1	406P107 / 1	406P107 / 1	406P107 / 1
–	WIRE NUT (not shown)	406P148 / 1	406P148 / 1	406P148 / 1	406P148 / 1
R	SCREW, #6-32 X 7/8"	306P123 / 1	306P123 / 1	306P123 / 1	306P123 / 1
S	NUT, #6-32, "KEPS"	306P130 / 1	306P130 / 1	306P130 / 1	306P130 / 1

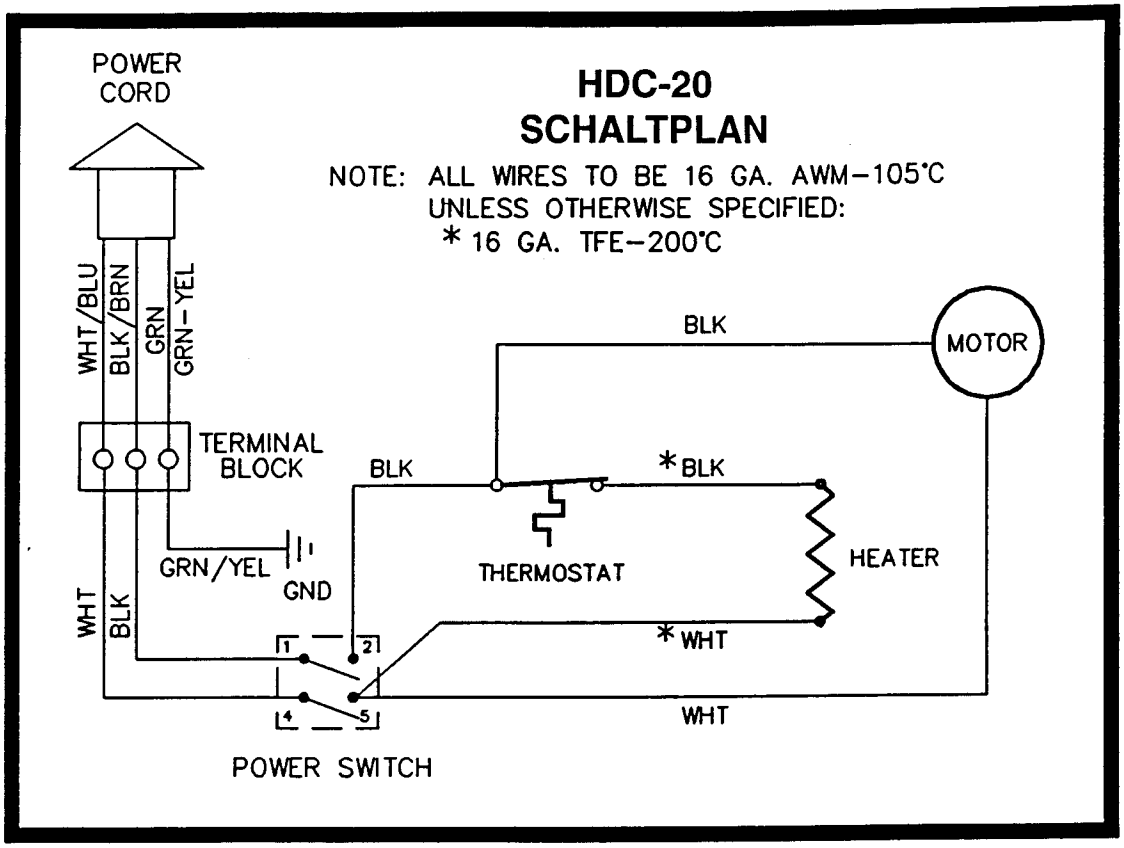
POWER CORD
HDC-20
SCHALTPLAN
NOTE: ALL WIRES TO BE 16 GA. AWM-105°C
UNLESS OTHERWISE SPECIFIED:
* 16 GA. TFE-200°C
WHT/BLU
BLK/BRN
GRN
GRN-YEL
BLK
MOTOR
TERMINAL BLOCK
BLK
*BLK
GRN/YEL
GND
THERMOSTAT
HEATER
WHT
BLK
*WHT
WHT
POWER SWITCH

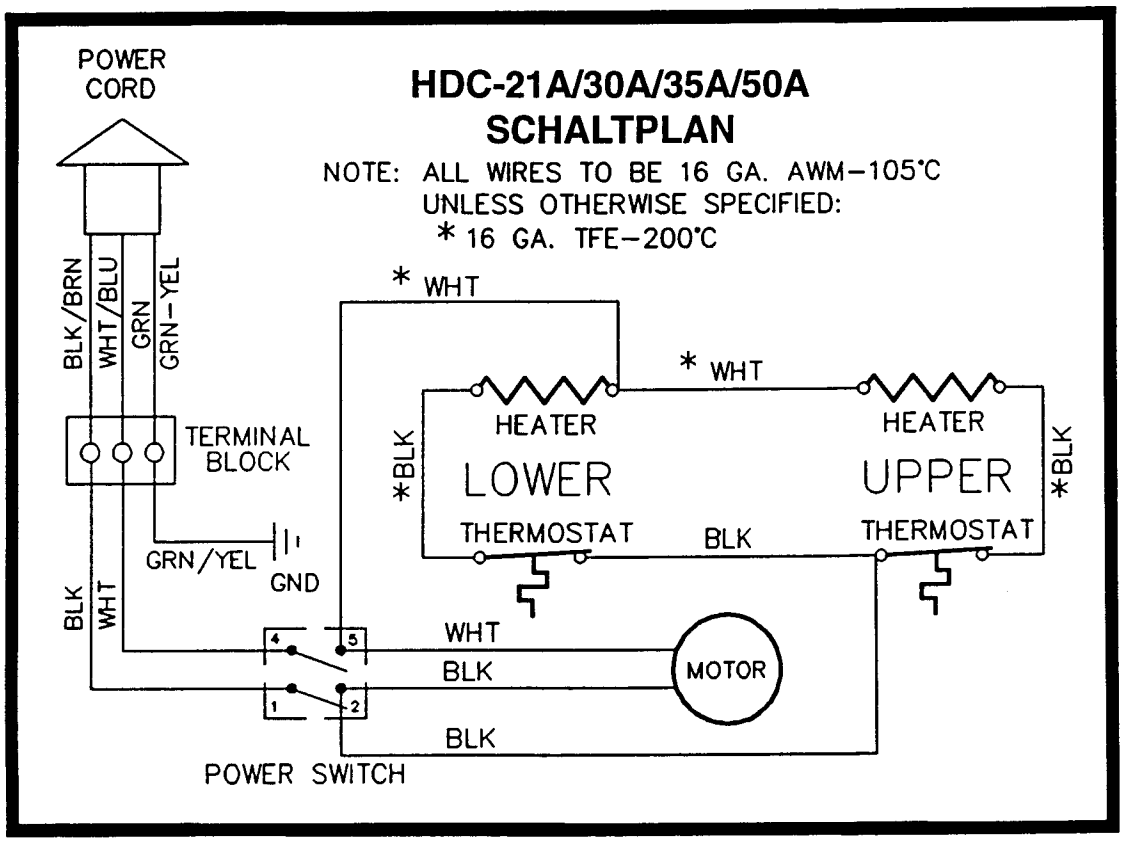
POWER CORD
HDC-21A/30A/35A/50A
SCHALTPLAN
NOTE: ALL WIRES TO BE 16 GA. AWM-105°C
UNLESS OTHERWISE SPECIFIED:
* 16 GA. TFE-200°C
BLK/BRN
WHT/BLU
GRN
GRN-YEL
* WHT
* WHT
HEATER
HEATER
TERMINAL BLOCK
*BLK
LOWER
UPPER
*BLK
THERMOSTAT
BLK
THERMOSTAT
GRN/YEL
GND
BLK
WHT
WHT
BLK
MOTOR
BLK
POWER SWITCH

ANLEITUNGEN ZUR STÖRUNGSBEHEBUNG

PROBLEM	MÖGLICHE URSACHE	BEHEBUNG
Das Gerät wird nicht heiß. Der Ein-/Ausschalter ist auf EIN geschaltet.	Der Stecker des Geräts ist nicht in eine Steckdose gesteckt.	Den Stecker des Anschlußkabels in eine Steckdose stecken.
	Der Stromkreisunterbrecher an der Hauptleitung ist ausgeschaltet oder wurde ausgelöst.	Den Stromkreisunterbrecher anschalten oder wieder zurückstellen.
	Die Thermostate sind nicht eingeschaltet.	Die Thermostate auf die angemessene Stufe einstellen.
	Lose Verbindungen.	Die Drähte auf Durchgang überprüfen. Wenn nötig Verbindungen festziehen.
	Defekte Drähte.	Defekte Drähte austauschen.
	Defektes Anschlußkabel.	Das Anschlußkabel auf Durchgang überprüfen. Falls nötig auswechseln.
	Defekter Ein-/Ausschalter.	Wenn bei eingeschaltetem Ein-/Ausschalter der Schalter Strom erhält aber kein Strom herausfließt, den Schalter auswechseln.
	Defektes Thermostat.	Das Thermostat auswechseln.
	Defekte(s) Heizelement(e).	Das (die) Heizelement(e) auswechseln.
Der Antriebsrahmen bewegt sich nicht gleichmäßig.	Der Antriebsrahmen ist nicht rechtwinklig und eben.	Den Antriebsrahmen reparieren oder auswechseln.
	Die Antriebsschienen oder Sperradverschlüsse fehlen oder müssen abgeschmiert werden.	Neue Antriebsschienen oder Sperradverschlüsse anbringen, oder sie mit einer geringen Menge von lebensmittelsicherem Fett abschmieren.
	Der Antriebsmechanismus ist verbogen oder beschädigt.	Die verbogenen oder beschädigten Teile auswechseln.
Der Antriebsrahmen bewegt sich nicht. Das Gerät wird heiß	Lose oder beschädigte Antriebsteile oder lose Einstellschraube.	Den losen oder beschädigten teil auffinden und festziehen oder auswechseln, oder die Einstellschraube festziehen.
	Defekter Motor.	Den Motor auswechseln.
	Isolierung ist auf dem Ventilatorblatt des Motors.	Die Bodenplatte abnehmen und die isolierung wieder unter die Isolierungshalterung drücken.

NOTIZEN:

EINGESCHRÄNKTE GARANTIE

Die von der Roundup Food Equipment Division von A. J. Antunes & Co. hergestellten Geräte sind aus den besten verfügbaren Materialien hergestellt und nach hohen Qualitätsnormen gebaut. Daß diese Geräte frei von mechanischen und elektrischen Defekten sind wird bei normalem Betrieb und Wartung und bei Anschluß gemäß der Empfehlungen des Herstellers für ein Jahr nach dem Kaufdatum garantiert. Um langzeitige richtige Funktion der Geräte sicherzustellen, müssen die in diesem Handbuch beschriebenen Wartungsmaßnahmen befolgt werden.

1. Diese Garantie erstreckt sich nicht auf Anschlußkosten oder auf Defekte, die durch unsachgemäße Lagerung oder Handhabung vor dem Anschließen des Gerätes entstanden sind. In dieser Garantie sind Überstundenkosten für Arbeit, die nicht von einer Vertragsreparaturwerkstatt oder Vertragspersonal ausgeführt wurde, nicht eingeschlossen. Diese Garantie erstreckt sich nicht auf normale Wartung, Kalibrierung, oder regelmäßige Einstellungen, die in den Bedienungsanleitungen oder Handbüchern vorgeschrieben sind (siehe Bedienungshandbuch für das betreffende Gerät) und/oder auf Arbeitskosten, die anfallen, wenn neben den Geräten stehende Gegenstände aus dem Weg geräumt werden müssen, um Zugang zu dem Gerät zu erhalten. Diese Garantie erstreckt sich nicht auf Verbrauchsartikel wie z. B. Grillabdeckungen, Dichtungen, O-Ringe und Glühbirnen. Diese Garantie zahlt keine Reisekosten, Kilometergeld oder andere für die Anfahrt zum Standort des zu wartenden Geräts anfallenden Kosten (es sei denn, eine solche Garantieleistung ist ausdrücklich im Bedienungshandbuch vorgesehen).

2. Roundup behält sich das Recht vor, Änderungen im Entwurf sowie Verbesserungen an seinen Produkten vorzunehmen. Das Recht auf Veränderungen der Geräte aus Gründen, die nicht in unserer Hand liegen, und zur Erfüllung von Regierungsverordnungen ist Roundup immer vorbehalten. Kosten, die anfallen um Geräte auf den neuesten Stand zu bringen, sind nicht Teil der Garantieleistungen.

3. Wenn Geräte während des Transportes beschädigt werden, sollte der Käufer Schadenersatzansprüche direkt bei dem Transportunternehmen geltend machen. Die Lieferung sollte sofort nach Ankunft sorgfältig inspiziert werden und sichtbare Beschädigungen auf der Quittung des Transportunternehmens notiert werden. Der Schaden sollte dem Transportunternehmen gemeldet werden. Solche Schäden sind nicht Teil dieser Garantie.

4. In dieser Garantie sind Frachtkosten, ausländische Steuern, Verbrauchssteuer, städtische oder andere Verkaufssteuern oder Nutznießungsabgaben nicht eingeschlossen. Für alle solche Fracht- und Steuerkosten ist der Käufer verantwortlich.

5. DIESE GARANTIE IST EINE AUSSCHLIEßLICHE GARANTIE UND TRITT AN DIE STELLE ALLER ANDEREN AUSDRÜCKLICHEN ODER IMPLIZITEN GARANTIEN, EINSCHLIEßLICH DER IMPLIZITEN GARANTIEN AUF HANDELSÜBLICHE BRAUCHBARKEIT ODER EIGNUNG FÜR EINEN BESTIMMTEN ZWECK; DIESE GARANTIEN SIND HIERMIT ALLE AUSDRÜCKLICH AUSGESCHLOSSEN. DIE OBEN BESCHRIEBENEN RECHTSMITTEL GELTEN AUSSCHLIEßLICH, UND ROUNDUP WIRD UNTER KEINEN UMSTÄNDEN FÜR BESONDERE FOLGESCHÄDEN ODER FÜR AUFWENDUNGEN BEI VERTRAGSERFÜLLUNG, DIE IN VERBINDUNG MIT GARANTIEVERLETZUNG ODER VERZÖGERUNG IN DER ERFÜLLUNG DIESER GARANTIE ENTSTEHEN, HAFTBAR SEIN.