roundup
FOOD EQUIPMENT DIVISION

# MANUAL DEL PROPIETARIO

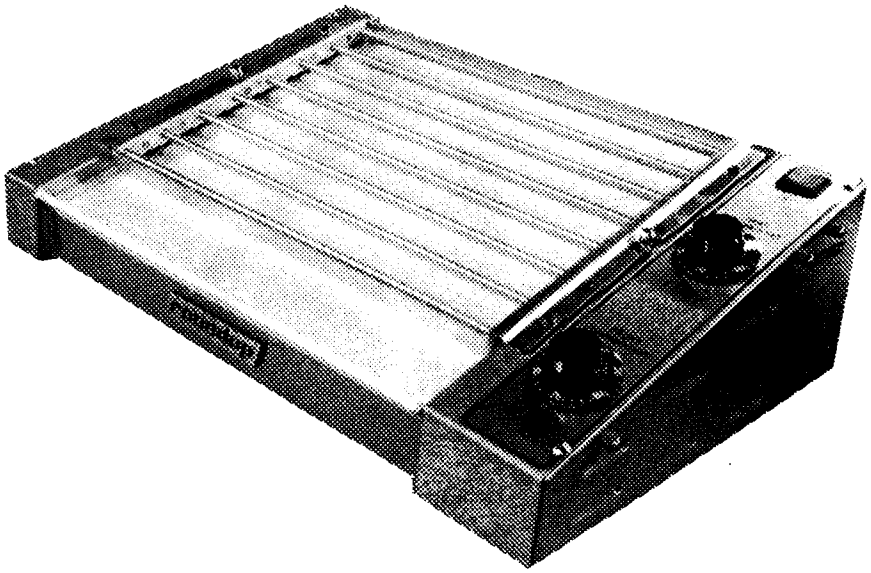

# REJILLA PARA HOT DOGS

## Modelo SERIE HDC

## Serie 9300000

P/N 1010609SPA REV B 6/02

A.J. ANTUNES & CO.
1045 W. NATIONAL AVENUE • ADDISON, ILLINOIS 60101
Telephone (708) 543-8650 • FAX (708) 543-0359
1-800-253-2991
Effective August 3, 1996, our Area Code will be 630.

¡POR FAVOR LEA ESTE MANUAL DETENIDAMENTE Y CONSERVELO COMO REFERENCIA FUTURA!

## INFORMACION IMPORTANTE

Felicitaciones por la compra de este producto Roundup. Esta unidad está fabricada con los mejores materiales disponibles y está ensamblada según las normas de calidad más estrictas de Roundup.

Está unidad ha sido probada en la fábrica para asegurar una operación confiable sin problemas.

Este manual le proporciona asistencia para familiarizarse con la unidad y contiene toda la información necesaria para instalar, operar y dar mantenimiento en forma correcta esta unidad. Siguiendo las instrucciones en este manual obtendrá muchos años de servicio confiable.

## INFORMACION DE GARANTIA

**NOTA: Las declaraciones a continuación sólo son representativas de la garantía limitada. *Por favor lea el texto completo de la garantía limitada en la ultima página.***

Esta unidad está garantizada como exenta de defectos mecánicos y eléctricos por el período de un año. Esta unidad esta diseñada para operar en circuitos monofásicos.

Esta garantía no incluye gastos por sobretiempo en mano de obra realizadas por agencias o personal de servicio no autorizados. Debido al tamaño compacto y portátil de la unidad, los cargos por tiempo de viaje y kilometraje no se incluyen en el pago de reparaciones bajo garantía.

La garantía de la unidad NO se extiende a:

1. Daños causados en el envío o daños como resultado del uso indebido.
2. Instalación del servicio eléctrico.
3. Instalación del suministro de plomería o agua, o del regulador de presión de agua, (si corresponde).

**NOTA: SI LA UNIDAD LLEGASE DAÑADA, póngase en contacto con la empresa de transportes inmediatamente y presente un formulario de reclamo ante la misma. Guarde todos los materiales de empaque cuando presente un reclamo.**

4. Mantenimiento normal como se indica en este manual.
5. Desperfecto resultante de un mantenimiento indebido.
6. Daños causados por abuso o manipulación poco cuidadosa.
7. Daños por alteración, retiro o cambio de cualquier control preajustado o dispositivo de seguridad.
8. Daños por humedad en los componentes eléctricos, (si corresponde).

## REGISTRO DE GARANTIA

Complete la información en los espacios en blanco a continuación ahora para asegurar una respuesta rápida en caso de que alguna vez necesite servicio.

Fecha de compra _____

Lugar de compra _____

Núm. de teléfono _____

Núm. de orden de compra _____

Núm. de factura _____

Núm. de serie** _____

Agencia de servicio autorizada***

_____

Dirección _____

Núm. de teléfono _____

** El número de serie se halla en la placa de especificación en la parte trasera de la unidad.

*** Ubique la agencia de servicio autorizado más cercana en el directorio incluido con la unidad.

## PIEZAS DE SERVICIO

Use sólo piezas de recambio genuinas Roundup en esta unidad. El uso de piezas de recambio que no sean aquellas proporcionadas por el fabricante anularán la garantía.

Su agencia de servicio autorizada tiene una lista de piezas y le podrá informar del costo de su pedido de piezas.

## IDENTIFICACION DE LAS PIEZAS

Para encontrar los artículos que desea pedir de la lista de piezas, proceda de la siguiente manera:

• Consulte el dibujo detallado de las piezas para ubicar la pieza que necesita.

• Use el número de artículo del dibujo de las piezas para ubicar las piezas correctas en la lista de piezas. Esta sección tendrá el número de pieza Roundup y una descripción de la misma.

## INFORMACION DE PEDIDOS/ ASISTENCIA TECNICA

Después de encontrar las piezas que desee en la lista de piezas, tenga a mano la siguiente información antes de ponerse en contacto con la agencia de servicio autorizada:

(SI LA UNIDAD TIENE MENOS DE UN AÑO, INFORME A LA AGENCIA QUE ESTA BAJO LA GARANTIA)

Fabricante: Roundup Food Equipment

Núm. de modelo: _____

*Núm. de serie: _____

*Núm. del fabricante: _____

*Fecha de instalación: _____

* Complete los datos. Puede resultar útil incluir el número de factura y el nombre del vendedor.

Los artículos reemplazados comúnmente están en el inventario de la agencia de servicio autorizado Roundup y serán despachados una vez que se reciba su pedido. Las otras piezas serán pedidas por la agencia a Roundup Food Equipment.

Si necesita asistencia técnica, llame sin compromiso al departamento de servicio de la fábrica. Sírvase tener a mano la información del fabricante, número de modelo, número del fabricante, número de serie y fecha de instalación cuando llame al departamento de servicio de la fábrica. También hay que estar preparado para describir la naturaleza del problema o los síntomas y cualquier otra información que pueda resultar útil para resolver su problema.

## NORMAS PARA DEVOLUCION AUTORIZADA

No puede devolverse ningún producto sin la autorización previa por escrito de Roundup. Los costos de transporte serán prepagados por el comprador. Los productos devueltos están sujetos a la inspección y aprobación de Roundup. Roundup puede, a su discreción, reemplazar cualquiera o todos los artículos devueltos dentro de un período de tiempo razonable después de que Roundup determine que los artículos devueltos no se atienen a las características aquí descritas; y en tal caso Roundup no se hará responsable por daños ocasionados por una entrega defectuosa o retrasos causados por ello. Cuando sea expresamente autorizado por escrito por Roundup, los productos no utilizados pueden ser devueltos a Roundup. Todos los productos devueltos están sujetos a cargos por servicio, manipulación, reincorporación al inventario y otros necesarios para devolver el producto a su condición "como nuevo".

# DESCRIPCION GENERAL

La Rejilla para hot dogs de Roundup se envía con las conexiones completas y lista para ser enchufada en un tomacorriente con conexión a tierra. Para maximizar el aspecto comercial de la rejilla para hot dogs, coloque esta unidad donde los clientes potenciales puedan ser atraídos por el movimiento.

# ESPECIFICACIONES

**ELECTRICAS:**

| ALL MODELS | WIDTH | DEPTH | HEIGHT | SHPG | WATTS |
|---|---|---|---|---|---|
| HDC-20 | 18 3/4" (48 cm) | 21" (53 cm) | 8 1/2" (22 cm) | 45 lbs. (20 kilos) | 1000 (120VAC) 1000 (230VAC) |
| HDC-21A | 22 7/8" (581 mm) | 15 1/4" (387 mm) | 7 1/4" (184 mm) | 38 lbs. (17.2 kilos) | 1000 (120 VAC) 1200 (230 VAC) |
| HDC-30A | 22 7/8" (581 mm) | 20 5/8" (524 mm) | 7 1/4" (184 mm) | 48 lbs. (21.2 kilos) | 1500 (120 VAC) 1500 (230 VAC) |
| HDC-35A | 33 3/8" (848 mm) | 15 1/4" (387 mm) | 7 1/4" (184 mm) | 54 lbs. (24.5 Kilos) | 1500 (120 VAC) 1750 (230 VAC) |
| HDC-50A | 33 3/8" (848 mm) | 20 5/8" (524 mm) | 7 1/4" (184 mm) | 70 lbs. (31.75 kilos) | 1500 (120 VAC) 1750 (230 VAC) |

**CAPACIDAD:**

| | A LA VEZ | POR HORA |
|---|---|---|
| HDC-20 | 20 hot dogs de 7" 4 por libra | 200 hot dogs de 7" 4 por libra |
| HDC-21A | 21 hot dogs de 5" 10 por libra | 210 hot dogs de 5" 10 por libra |
| HDC-30A | 30 hot dogs de 5" 10 por libra | 300 hot dogs de 5" 10 por libra |
| HDC-35A | 35 hot dogs de 5" 10 por libra | 350 hot dogs de 5" 10 por libra |
| HDC-50A | 50 hot dogs de 5" 10 por libra | 500 hot dogs de 5" 10 por libra |

## OPERACION

1. Gire el interruptor oscilante a ENCENDIDO y fije la(s) perilla(s) del termostato al nivel deseado.
2. Permita un período de precalentamiento de 10 a 15 minutos. Después del período de precalentamiento, coloque los hot dogs en el marco de transmisión. El marco de transmisión acomodará casi cualquier tamaño de hot dog o salchicha (hasta 1¼" (31,8 mm) de diámetro).
3. Esta rejilla para hot dogs (excepto el Modelo HDC-20) tiene dos zonas de calentamiento separadas, superior e inferior. Cada zona está controlada por un termostato separado.
4. El volumen, preferencia y experiencia le indicarán qué ajuste de temperatura es el mejor para su operación. Cuando mantenga hot dogs por períodos de tiempo prolongados, se recomienda mantener el ajuste debajo de los 160° F. Esto puede variar dependiendo del tipo de hot dog usado y el ritmo de producción requerido. Si la apariencia del hot dog se deteriora en forma rápida, reduzca el ajuste de temperatura.
5. A medida que giran los hot dogs, se deslizan sobre sus propios jugos, produciendo un hot dog que se enjuga por sí solo y mantiene todo el sabor natural. El exceso de jugos se recolecta en el borde inferior que se encuentra en la parte delantera de la parrilla. Estos jugos pueden absorberse con una toalla de papel y desecharse.

## MANTENIMIENTO

Las rejillas para hot dogs de Roundup requieren una cantidad mínima de mantenimiento. Para asegurar la operación apropiada, se debe limpiar la unidad después de cada uso.

**PARA LIMPIAR:**

1. Levante el marco de transmisión desde la unidad. El marco puede lavarse en un fregadero con agua jabonosa caliente y un cepillo suave. La superficie de parrilla plana puede limpiarse fácilmente con un pequeña cantidad de hielo picado y un paño húmedo limpio, mientras la unidad aún está tibia.
2. Lave la superficie de cocción con un paño jabonoso y enjuague con un paño húmedo limpio.

# VISTA DETALLADA DEL HDC-20

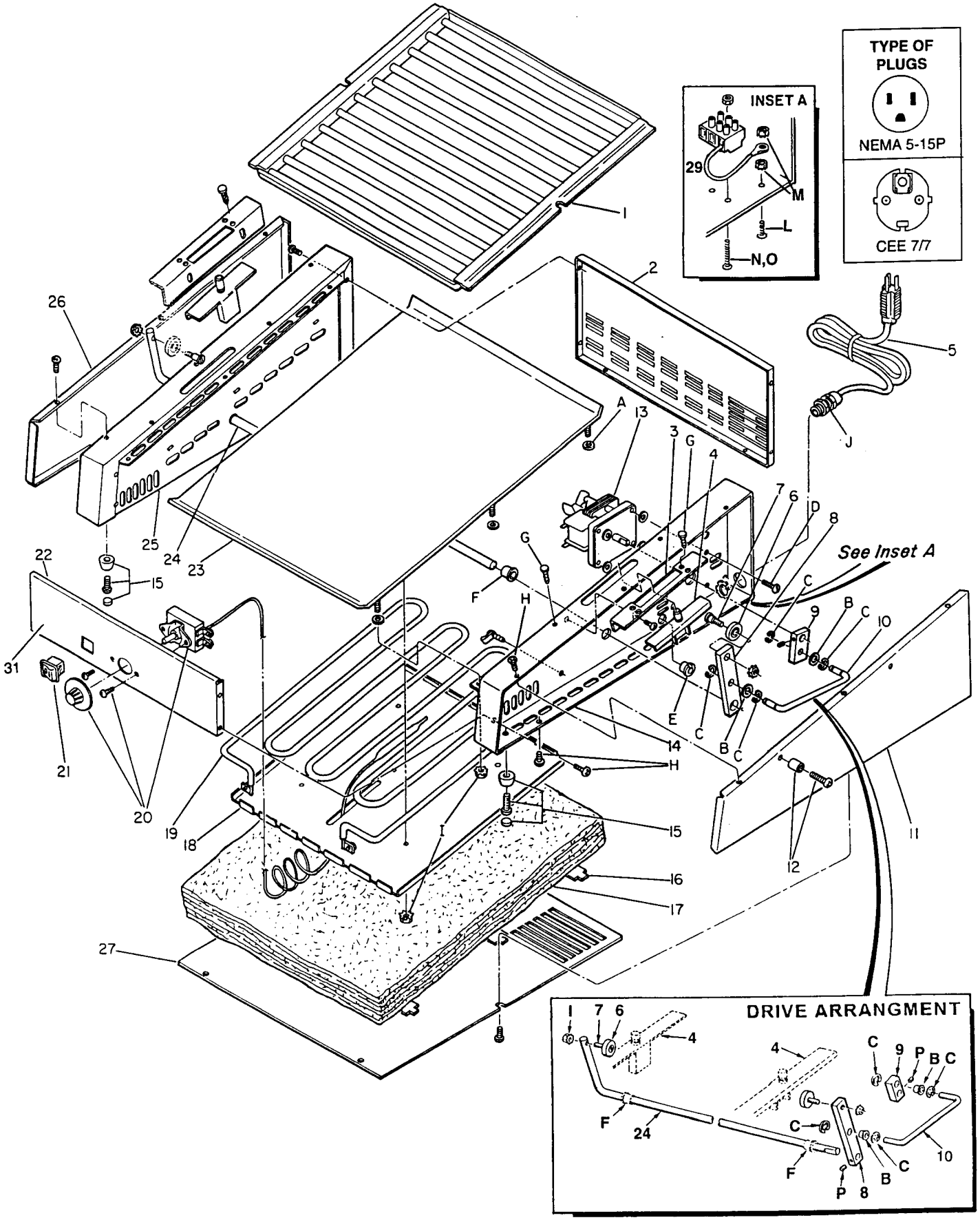

# LISTA DE PIEZAS DEL HDC-20

| ITEM | PART NO. | DESCRIPTION | QTY. |
|---|---|---|---|
| 1 | 0010434 | DRIVER FRAME | 1 |
| 2 | 0501633 | REAR PANEL | 1 |
| 3 | 0500551 | SLIDE BRACKET | 2 |
| 4 | 0020625 | SLIDE CHANNEL | 2 |
| 5 | 0700463 | POWER CORD (Nema 5-15P) | 1 |
| | 0700425 | POWER CORD (CEE 7/7) | 1 |
| 6 | 2100129 | DRIVE ROLLER | 2 |
| 7 | 0300114 | SPACER PIVOT SCREW | 2 |
| 8 | 0501706 | PIVOT ARM | 1 |
| 9 | 0501705 | MOTOR DRIVE ARM | 1 |
| 10 | 0800217 | MOTOR ARM DRIVE LINK | 1 |
| 11 | 0501629 | RIGHT COVER PANEL | 1 |
| 12 | 090K104 | FOOD SHIELD MTG. KIT | 1 |
| 13 | 4000152 | DRIVE MOTOR (120 VAC) | 1 |
| | 4000153 | DRIVE MOTOR (230 VAC) | 1 |
| 14 | 0020603 | RIGHT PANEL WELDMENT | 1 |
| 15 | 210K127 | FOOT KIT (set of 4) | 1 |
| 16 | 0501708 | INSULATION RETAINER | 3 |
| 17 | 0400235 | INSULATION | 1 |
| 18 | 0501670 | HEATER RETAINER | 1 |
| 19 | 4030227 | HEATER (120 VAC) | 1 |
| | 4030232 | HEATER (230 VAC) | 1 |
| 20 | 4030149 | THERMOSTAT | 1 |
| 21 | 4010151 | POWER SWITCH (120 VAC) | 1 |
| | 4010137 | POWER SWITCH (230 VAC) | 1 |
| 22 | 0501752 | FRONT PANEL | 1 |
| 23 | 0020605 | GRILL | 1 |
| 24 | 0800216 | CROSSOVER SHAFT | 1 |
| 25 | 0020604 | LEFT PANEL WELDMENT | 1 |

| ITEM | PART NO. | DESCRIPTION | QTY. |
|---|---|---|---|
| 26 | 0501630 | LEFT SIDE PANEL | 1 |
| 27 | 0501631 | BOTTOM PANEL | 1 |
| 28 | 040K108 | BUSHING/BEARING KIT (2 of item B & F, 4 of C) (NOT SHOWN) | 1 |
| 29 | 4060304 | TERMINAL BLOCK | 1 |
| 30 | 2100130 | THERMOSTAT KNOB (°F) | 1 |
| | 2100225 | THERMOSTAT KNOB (°C) | 1 |
| 31 | 1000920 | LABEL-CONTROL PANEL | 1 |

THE FOLLOWING ITEMS ARE AVAILABLE ONLY IN PACKAGES OF TEN (10) EACH

| ITEM | PART NO. | DESCRIPTION | QTY. |
|---|---|---|---|
| A | 325P104 | 1/4" S.S. FLAT WASHER | 1 |
| B | 215P152 | PIVOT ARM BEARING | 1 |
| C | 211P127 | EXT. RETAINER RING | 1 |
| D | 310P109 | #10 - 32 X 3/8" SCREW | 1 |
| E | 040P119 | 5/8" SNAP BUSHING | 1 |
| F | 215P151 | SHAFT BEARING | 1 |
| G | 218P113 | RATCHET FASTENER | 1 |
| H | 308P157 | #8 - 32 X 3/8" SCREW | 1 |
| I | 310P146 | #10 - 32 HEX NUT | 1 |
| J | 040K251 | STRAIN RELIEF | 1 |
| K | 212P103 | ALUM. SPACER | 1 |
| L | 308P124 | SCREW, #8-32 X 1/2", 1-WAY | 1 |
| M | 308P143 | NUT, #8-32, "KEPS" | 1 |
| N | 306P123 | SCREW, #6-32 X 7/8" | 1 |
| O | 306P130 | NUT, #6-32, "KEPS" | 1 |
| P | 325P166 | SET SCREW, 1/4-28 X 3/8" | 1 |

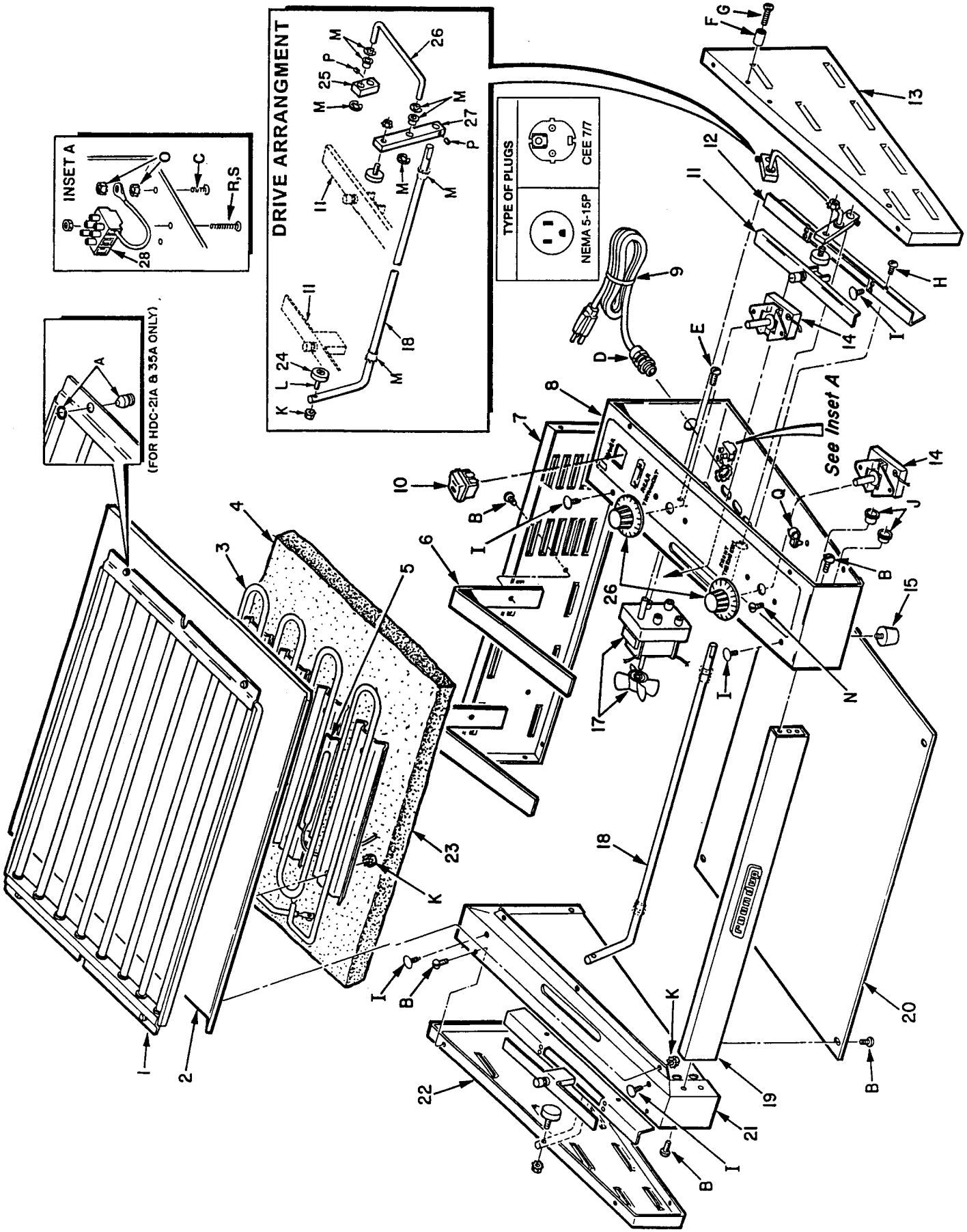
DRIVE ARRANGMENT
INSET A
TYPE OF PLUGS
NEMA 5-15P
CEE 7/7
(FOR HDC-21A & 35A ONLY)
See Inset A

# LISTA DE PIEZAS

| ITEM | DESCRIPTION | PART NUMBER / QTY USED ON MODEL | | | |
|---|---|---|---|---|---|
| | | HDC-21A | HDC-30A | HDC-35A | HDC-50A |
| 1 | DRIVER FRAME | 0010366 / 1 | 0020595 / 1 | 0010368 / 1 | 0020598 / 1 |
| 2 | PLATEN WELDMENT | 0020845 / 1 | 0020846 / 1 | 0020843 / 1 | 0020844 / 1 |
| 3 | HEATING ELEMENT (120 VAC)<br>HEATING ELEMENT (230 VAC) | 4030146 / 2<br>4030152 / 2 | 4030199 / 2<br>4030202 / 2 | 4030147 / 2<br>4030151 / 2 | 4030147 / 2<br>4030151 / 2 |
| 4 | HEATER INSULATION | 0400145 / 1 | 0400185 / 1 | 0400146 / 1 | 0400150 / 1 |
| 5 | BULB RETAINER | 0500667 / 2 | 0500667 / 2 | 0500667 / 2 | 0500667 / 2 |
| 6 | INSULATION RETAINER | 0500664 / 2 | 0501103 / 2 | 0500664 / 3 | 0500714 / 3 |
| 7 | REAR PANEL | 0500570 / 1 | 0500570 / 1 | 0500619 / 1 | 0500619 / 1 |
| 8 | RIGHT PANEL WELDMENT | 0021008 / 1 | 0021007 / 1 | 0021008 / 1 | 0021009 / 1 |
| 9 | POWER CORD (120 VAC)<br>POWER CORD (230 VAC) | 0700463 / 1<br>0700425 / 1 | 0700463 / 1<br>0700425 / 1 | 0700463 / 1<br>0700425 / 1 | 0700463 / 1<br>0700425 / 1 |
| 10 | POWER SWITCH (120 VAC)<br>POWER SWITCH (230 VAC) | 4010151 / 1<br>4010137 / 1 | 4010151 / 1<br>4010137 / 1 | 4010151 / 1<br>4010137 / 1 | 4010151 / 1<br>4010137 / 1 |
| 11 | SLIDE CHANNEL | 0020625 / 2 | 0020625 / 2 | 0020625 / 2 | 0020625 / 2 |
| 12 | SLIDE ANGLE BRACKET | 0500551 / 2 | 0500551 / 2 | 0500551 / 2 | 0500551 / 2 |
| 13 | RIGHT COVER | 0500569 / 1 | 0500718 / 1 | 0500569 / 1 | 0500718 / 1 |
| 14 | THERMOSTAT | 4030149 / 2 | 4030149 / 2 | 4030149 / 2 | 4030149 / 2 |
| 15 | FOOT KIT | 210K127 / 1 | 210K127 / 1 | 210K127 / 1 | 210K127 / 1 |
| 16 | THERMOSTAT KNOB (°F)<br>THERMOSTAT KNOB (°C) | 2100130 / 2<br>2100125 / 2 | 2100130 / 2<br>2100125 / 2 | 2100130 / 2<br>2100125 / 2 | 2100130 / 2<br>2100125 / 2 |
| 17 | DRIVE MOTOR (120 VAC)<br>DRIVE MOTOR (230 VAC) | 4000152 / 1<br>4000153 / 1 | 4000152 / 1<br>4000153 / 1 | 4000152 / 1<br>4000153 / 1 | 4000152 / 1<br>4000153 / 1 |
| 18 | SHAFT/ARM CROSSOVER | 0800253 / 1 | 0800253 / 1 | 0800255 / 1 | 0800255 / 1 |
| 19 | FRONT PANEL | 0500559 / 1 | 0500559 / 1 | 0500618 / 1 | 0500618 / 1 |
| 20 | BOTTOM PANEL | 0500560 / 1 | 0501105 / 1 | 0500616 / 1 | 0500713 / 1 |
| 21 | LEFT PANEL WELDMENT | 0020217 / 1 | 0020233 / 1 | 0020217 / 1 | 0020233 / 1 |
| 22 | LEFT COVER | 0500568 / 1 | 0500707 / 1 | 0500568 / 1 | 0500707 / 1 |
| 23 | HEATER RETAINER | 0500556 / 4 | 0500556 / 4 | 0500556 / 8 | 0500556 / 8 |
| 24 | DRIVE ROLLER | 2100129 / 2 | 2100129 / 2 | 2100129 / 2 | 2100129 / 2 |
| 25 | MOTOR DRIVE ARM | 0501705 / 1 | 0501705 / 1 | 0501705 / 1 | 0501705 / 1 |
| 26 | DRIVE LINK KIT | 080K254 / 1 | 080K217 / 1 | 080K254 / 1 | 080K217 / 1 |
| 27 | DRIVE ARM PIVOT | 0501706 / 1 | 0501706 / 1 | 0501706 / 1 | 0501706 / 1 |
| 28 | TERMINAL BLOCK | 4060304 / 1 | 4060304 / 1 | 4060304 / 1 | 4060304 / 1 |
| 29 | LABEL - CONTROL PANEL | 1000921 / 1 | 1000921 / 1 | 1000921 / 1 | 1000921 / 1 |

# LISTA DE PIEZAS (CONTINUACION)

LOS SIGUIENTES ARTICULOS SE VENDEN SOLO EN PAQUETES DE 10

| ITEM | DESCRIPTION | PART NUMBER / QTY USED ON MODEL | | | |
|---|---|---|---|---|---|
| | | HDC-21A | HDC-30A | HDC-35A | HDC-50A |
| A | DRIVER GLIDE/RETAINER | 210P128 / 1 | NOT USED | 210P128 / 1 | NOT USED |
| B | SCREW, #8-32 X 1/4" | 308P103 / 4 | 308P103 / 4 | 308P103 / 4 | 308P103 / 4 |
| C | SCREW, #8-32 X 1/2", 1 WAY | 308P124 / 1 | 308P124 / 1 | 308P124 / 1 | 308P124 / 1 |
| D | STRAIN RELIEF | 040K251 / 1 | 040K251 / 1 | 040K251 / 1 | 040K251 / 1 |
| E | SCREW, #10-32 X 1/4" | 310P103 / 1 | 310P103 / 1 | 310P103 / 1 | 310P103 / 1 |
| F | SPACER - 3/8" | 212P121 / 1 | 212P121 / 1 | 212P121 / 1 | 212P121 / 1 |
| G | SCREW, TAP, #8-32 | 308P158 / 1 | 308P158 / 1 | 308P148 / 1 | 308P158 / 1 |
| H | SCREW, #8-32 X 5/16" "SEMS" | 308P151 / 4 | 308P151 / 4 | 308P151 / 4 | 308P151 / 4 |
| I | RATCHET FASTENERS | 218P113 / 1 | 218P113 / 2 | 218P113 / 1 | 218P113 / 2 |
| J | BUSHING, 5/8" | 040P119 / 1 | 040P119 / 1 | 040P119 / 1 | 040P119 / 1 |
| K | NUT, #10-32, "KEPS" | 310P146 / 2 | 310P146 / 2 | 310P146 / 3 | 310P146 / 3 |
| L | SHOULDER PIVOT SCREW | 030P101 / 1 | 030P101 / 1 | 030P101 / 1 | 030P101 / 1 |
| M | BUSHING / BEARING KIT | 040K108 / 1 | 040K108 / 1 | 040K108 / 1 | 040K108 / 1 |
| N | SCREW, #6-32 X 1/4" | 306P104 / 1 | 306P104 / 1 | 306P104 / 1 | 306P104 / 1 |
| O | NUT, #8-32, "KEPS" | 308P143 / 1 | 308P143 / 1 | 308P143 / 1 | 308P143 / 1 |
| P | SET SCREW, 1/4 X 28 X 3/8" | 325P166 / 1 | 325P166 / 1 | 325P166 / 1 | 325P166 / 1 |
| Q | WIRE STRAP | 406P234 / 1 | 406P234 / 1 | 406P234 / 1 | 406P234 / 1 |
| – | CABLE TIE (not shown) | 406P107 / 1 | 406P107 / 1 | 406P107 / 1 | 406P107 / 1 |
| – | WIRE NUT (not shown) | 406P148 / 1 | 406P148 / 1 | 406P148 / 1 | 406P148 / 1 |
| R | SCREW, #6-32 X 7/8" | 306P123 / 1 | 306P123 / 1 | 306P123 / 1 | 306P123 / 1 |
| S | NUT, #6-32, "KEPS" | 306P130 / 1 | 306P130 / 1 | 306P130 / 1 | 306P130 / 1 |

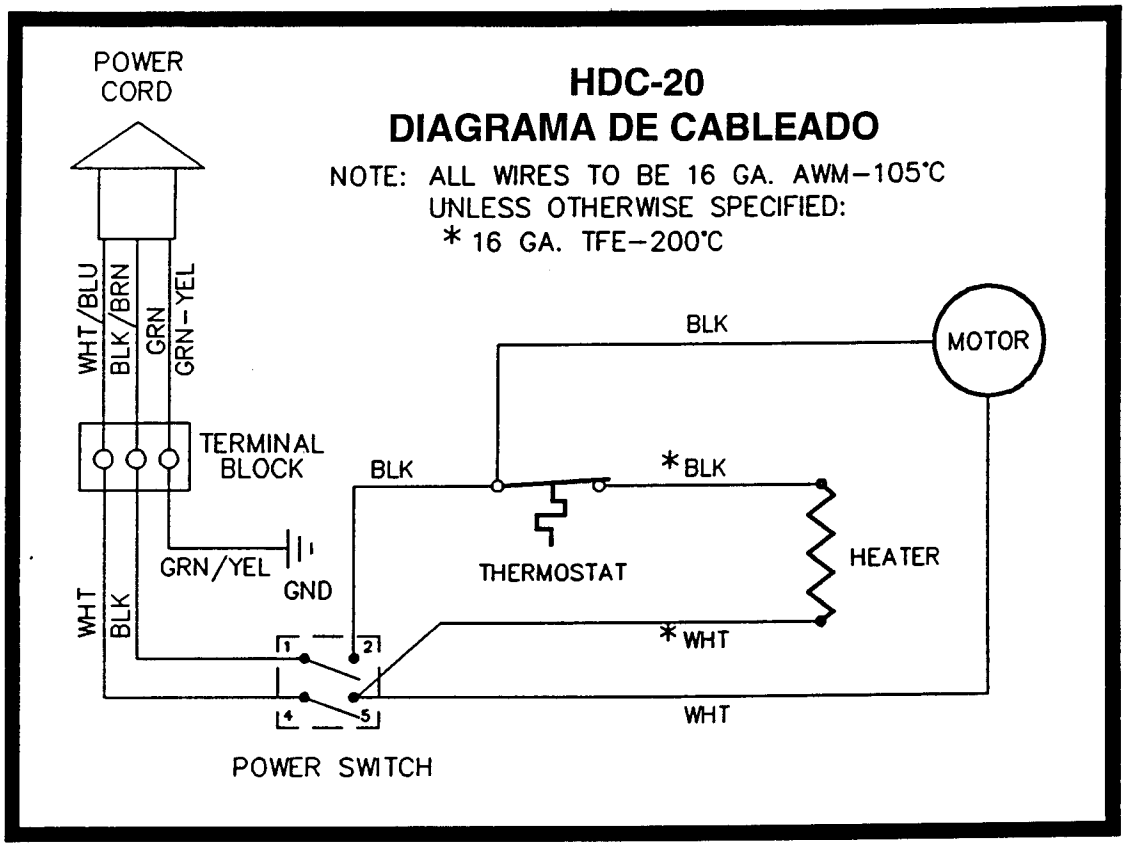
POWER CORD
HDC-20
DIAGRAMA DE CABLEADO
NOTE: ALL WIRES TO BE 16 GA. AWM-105°C
UNLESS OTHERWISE SPECIFIED:
* 16 GA. TFE-200°C
WHT/BLU
BLK/BRN
GRN
GRN-YEL
BLK
MOTOR
TERMINAL BLOCK
BLK
*BLK
GRN/YEL
GND
THERMOSTAT
HEATER
WHT
BLK
*WHT
WHT
POWER SWITCH

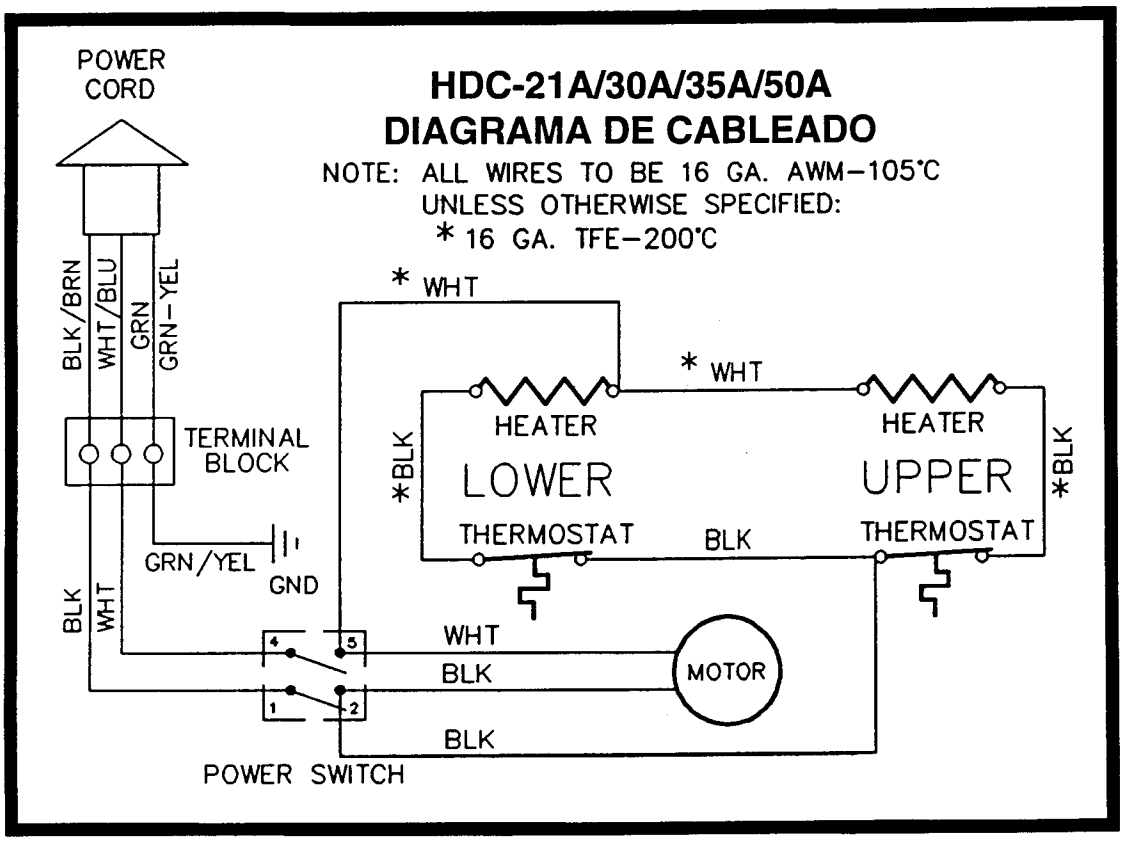
POWER CORD
HDC-21A/30A/35A/50A
DIAGRAMA DE CABLEADO
NOTE: ALL WIRES TO BE 16 GA. AWM-105°C
UNLESS OTHERWISE SPECIFIED:
* 16 GA. TFE-200°C
BLK/BRN
WHT/BLU
GRN
GRN-YEL
* WHT
* WHT
HEATER
HEATER
TERMINAL BLOCK
*BLK
LOWER
UPPER
*BLK
THERMOSTAT
BLK
THERMOSTAT
GRN/YEL
GND
BLK
WHT
WHT
BLK
MOTOR
BLK
POWER SWITCH

# GUIA DE SOLUCION DE PROBLEMAS

| PROBLEMA | CAUSA POSIBLE | SOLUCION |
|---|---|---|
| La unidad no se calienta. El interruptor de energía está ENCENDIDO. | La unidad no está enchufada en el tomacorriente. | Conecte el cable de energía al tomacorriente. |
| | El disyuntor de circuito está apagado o disparado en el suministro principal. | Encienda o reajuste el disyuntor de circuito. |
| | Los termostatos no están encendidos. | Encienda los termostatos al ajuste apropiado. |
| | Conexiones sueltas. | Verifique la continuidad del alambrado. Apriete según sea necesario. |
| | Alambrado defectuoso. | Recambie los alambres defectuosos. |
| | Cable de energía defectuoso. | Verifique la continuidad del cable de energía. Recambie si es necesario. |
| | Interruptor de energía defectuoso. | Si hay energía en el interruptor en la posición de ENCENDIDO pero no está saliendo energía, recambie el interruptor. |
| | Termostato defectuoso. | Recambie el termostato. |
| | Elemento(s) térmico(s) defectuoso(s). | Recambie el(los) elemento(s) térmico(s). |
| El marco de transmisión no se mueve en forma suave. | El marco de transmisión está descuadrado. | Repare o recambie el marco de transmisión. |
| | Faltan o necesitan lubricación los deslizadores impulsores o las fijaciones de trinquete. | Instale deslizadores impulsores o fijaciones de trinquete nuevos o lubrique con una pequeña cantidad de grasa apta para alimentos. |
| | El mecanismo de transmisión está doblado o dañado. | Recambie los componentes doblados o dañados. |
| El marco de transmisión no se mueve. La unidad se calienta. | Componente de transmisión suelto o dañado o tornillo prisionero suelto. | Ubique el componente y vuelva a apretar o recambie o apriete el tornillo prisionero. |
| | Motor defectuoso. | Recambie el motor. |
| | El aislamiento está en la hoja del ventilador del motor. | Retire la placa base y recambie el aislamiento bajo el retén de aislamiento. |

## NOTAS:

# GARANTÍA LIMITADA

El equipo fabricado por Roundup Food Equipment Division de A. J. Antunes & Co. ha sido construido con los mejores materiales disponibles y fabricado de acuerdo a elevadas normas de calidad. Estas unidades están garantizadas como exentas de defectos mecánicos y eléctricos por un período de un año a partir de la fecha de compra bajo uso y servicio normales y cuando se instale de acuerdo a las recomendaciones del fabricante. Para asegurar el funcionamiento continuo correcto de las unidades, siga el procedimiento de mantenimiento indicado en el manual del equipo.

1. Esta garantía no cubre el costo de instalación, defectos causados por almacenamiento o manipulación indebidos antes de colocar el equipo. Esta garantía no incluye cargos por sobretiempo ni trabajo realizado por agencias o personal de servicio no autorizado. Esta garantía no cubre el mantenimiento normal, la calibración ni los ajustes regulares según lo especificado en las instrucciones de operación, o los manuales (vea el manual de operación del producto específico); y/o la mano de obra relacionada con el traslado de objeto adyacentes para lograr el acceso al equipo. Esta garantía no cubre artículos consumibles tales como esquinas de parrilla, empaquetaduras, anillos O y focos. Esta garantía no cubre cargos de viaje, kilometraje ni otros gastos para que el personal de servicio llegue al sitio de instalación del equipo (a menos que así se indique en el manual del equipo).

2. Roundup se reserva el derecho de realizar cambios en el diseño o añadir mejoras a cualquier producto. El derecho siempre queda reservado para modificar equipos debido a factores fuera de nuestro control y por reglamentaciones gubernamentales. Los cargos por actualizar equipos no constituyen un cargo bajo garantía.

3. Si se daña el envío en tránsito, el comprador debe presentar reclamos directamente a la empresa de transportes. Debe realizarse una inspección detallada del envío tan pronto llegue y debe anotarse todo daño visible en el recibo de la empresa de transportes. Deben informarse los daños a dicha empresa. Este daño no está cubierto bajo esta garantía.

4. Los cargos de garantía no incluyen gastos de flete o impuestos extranjeros, de consumo, municipales u otros de venta o uso. Todo flete o impuesto de este tipo será de responsabilidad del comprador.

5. ESTA GARANTIA ES EXCLUSIVA Y REEMPLAZA TODA OTRA GARANTIA, EXPRESA O IMPLICITA DE COMERCIABILIDAD O IDONEIDAD PARA UN FIN DETERMINADO, CADA UNA DE LAS CUALES QUEDA AQUI EXPRESAMENTE DESMENTIDA. LAS COMPENSACIONES DESCRITAS ANTERIORMENTE SON EXCLUSIVAS Y EN NINGUN CASO SERA ROUNDUP RESPONSABLE DE DAÑOS ESPECIALES CONSECUENTES O FORTUITOS POR EL INCUMPLIMIENTO O RETRASO EN EL DESEMPEÑO DE ESTA GARANTIA.